BIURO USŁUG INŻYNIERYJNYCH
KOLEKTOR
64-100 LESZNO ul. R. Kowalskiego 33
tel/fax 65 526-77-00
pracownia@kolektor-serwis.pl

STADIUM	NR EGZ.
PROJEKT WYKONAWCZY	
INWESTYCJA	TOM
BUDOWA KANALIZACJI SANITARNEJ W AGLOMERACJI GNIEWKÓW, GMINA DOBROMIERZ – I ETAP, BUDOWA SIECI KANALIZACJI SANITARNEJ W CZERNICY, GNIEWKOWIE I DZIERZKOWIE	I
TYTUŁ OPRACOWANIA	BRANŻA
PRZYŁĄCZE KANALIZACJI SANITARNEJ DO POSESJI DZIERZKÓW 27 (DZIAŁKA NUMER 51/2)	IS
ZAMAWIAJĄCY, INWESTOR	KAT. OBIEKTU. BUD.
GMINA DOBROMIERZ PLAC WOLNOŚCI 24 58-170 DOBROMIERZ	XXVI

OPRACOWANIE		PODPIS
PROJEKTANT	uprawnienia projektowe nr WKP/0273/POOS/14 specjalność: instalacyjno – inżynieryjna członek WOIIB w Poznaniu	
mgr inż. Tomasz Rzeźnik		
KIEROWNIK PROJEKTU		
inż. Łukasz Janiak		

ZAWARTOŚĆ TOMU	DATA
• CZĘŚĆ OPISOWA • PROJEKT ZAGOSPODAROWANIA TERENU • CZĘŚĆ GRAFICZNA • PRZEDMIAR ROBÓT • OŚWIADCZENIE WŁAŚCICELA	LESZNO CZERWIEC 2018 r.

O P I S T E C H N I C Z N Y

1 DANE OGÓLNE

- Zamawiający – Gmina Dobromierz, plac Wolności 24, 58-170 Dobromierz
- Zadanie inwestycyjne – Budowa kanalizacji sanitarnej w Aglomeracji Gniewków, gmina Dobromierz – Etap I, budowa sieci kanalizacji sanitarnej w Czernicy, Gniewkowie i Dzierzkowie
- Faza opracowania – Projekt wykonawczy
- Nazwa opracowania – Budowa przyłącza kanalizacji sanitarnej do działki nr 51/2 w miejscowości Dzierzków, gm. Dobromierz

2 ZAWARTOŚĆ OPRACOWANIA

Niniejsze opracowanie jest projektem wykonawczym budowy przyłącza kanalizacji sanitarnej w trybie art. 29a.1. Ustawy z dnia 7 lipca 1994 r. Prawo Budowlane (Dz.U.2016.290).

Niniejszy projekt zawiera :

a) część opisowa,
b) projekt zagospodarowania terenu,
c) część graficzna,
d) przedmiar robót,
e) oświadczenie właściciela posesji

3 PODSTAWA OPRACOWANIA

- Projekt budowlany „Budowa kanalizacji sanitarnej w Aglomeracji Gniewków, gmina Dobromierz – I Etap, budowa sieci kanalizacji sanitarnej w Czernicy, Gniewkowie i Dzierzkowie. Budowa kanalizacji sanitarnej w m. Dzierzków", opracowanie „Kolektor Serwis Sp.J.", 2018 rok,
- Mapy sytuacyjno – wysokościowe terenu opracowania w skali 1:500,
- Opinia geotechniczna dla projektowanej sieci kanalizacji sanitarnej w Aglomeracji Gniewków obejmującej trzy miejscowości: Czernica, Gniewków i Dzierzków, gmina Dobromierz, powiat świdnicki, województwo dolnośląskie", opracowanie „GEOMAR" Wrocław, grudzień 2016 r.,
- Uzgodnienia z Inwestorem,
- Uzgodnienia z właścicielami oraz zarządcami terenów,
- Wizje lokalne w terenie,
- Obowiązujące przepisy i normy,

4 PRZEDMIOT I ZAKRES OPRACOWANIA

Przedmiotem niniejszego opracowania jest przyłącze kanalizacji sanitarnej na odcinku od końcówki kanału bocznego na granicy posesji do włączenia w domową instalację kanalizacji sanitarnej.

Zakres rzeczowy określono w Przedmiarze robót.

5 OGÓLNY OPIS ROZWIĄZAŃ PROJEKTOWYCH

Projektuje się realizację przyłączy kanalizacji sanitarnej z rur:

- wykonanych z wysokowartościowego, nieplastyfikowanego polichlorku winylu PCW,
- jednowarstwowych, litych,
- o sztywności obwodowej SN8kN/m^2,
- kielichowych,
- z uszczelkami trwale osadzonymi w kielichu w procesie produkcji,
- o średnicach Dn160mm.

Przyłącze zaprojektowano z minimalnym spadkiem dna 2%. W szczególnych przypadkach, przy wyraźnym przeciwspadku terenu, dopuszcza się zastosowanie spadku dna wynoszącego 1,5%.

Przebieg przewodu, rzędne i zagłębienia określono na projekcie zagospodarowania terenu oraz profilach podłużnych.

Projektuje się studzienki rewizyjne niezłazowe, o średnicy Dn400mm, wykonane z prefabrykowanych elementów z PP lub PEHD:

- podstawy studzienki z kinetą,
- rury trzonowej,
- teleskopu z żeliwnym włazem klasy B125.

Powinny one stanowić rozwiązanie systemowe wraz z rurami przyjętymi do wykonania przyłączy.

Przyłącze prowadzone jest w terenie zielonym. W przypadku przejścia pod nawierzchnią umocnioną należy ją odtworzyć do stanu pierwotnego.

Przewody posadawiać w wykopie:

- wąskoprzestrzennym,
- o szerokości przestrzeni roboczej 1,00m
- wykonywanym mechanicznie lub ręcznie
- umocnionym lekkimi aluminiowymi, płytowymi obudowami przy głębokości >1,0m.

W przypadku, gdy naturalne podłoże stanowią grunty niespoiste, drobno, średnio i gruboziarniste (bez frakcji pylastych), przewód należy posadawiać na gruncie rodzimym, po wykonaniu warstwy wyrównawczej. W strefie posadowienia grunt powinien być pozbawiony kamieni oraz wszelkich przedmiotów o wielkości >20mm lub/i ostrych krawędziach, mogących uszkodzić rurę.
W pozostałych przypadkach przewody posadawiać na podsypce wykonanej z materiału dowożonego – piasku lub żwiru o grubości min 10 cm.

Wszystkie roboty w strefie kanałowej wykonywać ręcznie. Obsypki wykonywać warstwami 0,2m i zagęszczać ręcznie.

Zasypki wykonywać z gruntu rodzimego.

W przypadku wystąpienia kolizji z innym przyłączem prace należy wykonywać ręcznie z zachowaniem szczególnej ostrożności, a przy zasypywaniu wykopów wymagane jest bardzo dokładne zagęszczenie gruntu, aby nie dopuścić do osiadania ziemi i późniejszego zarwania kolizyjnych przewodów.

6 UWAGI KOŃCOWE

Wszystkie roboty wykonać zgodnie z obowiązującymi przepisami BHP i wykonawstwa robót budowlano - montażowych (Dz. U. nr 47 z dnia 19.03.2003 r. poz. 401).

mgr inż. Tomasz Rzeźnik

LEGENDA:

- PROJEKTOWANA KANALIZACJA SANITARNA WG ODRBNEGO OPRACOWANIA
- PROJEKTOWANA KANALIZACJA SANITARNA TŁOCZNA WG ODRBNEGO OPRACOWANIA
- PROJEKTOWANE PRZYŁĄCZA KANALIZACJI SANITARNEJ
- NUMER EWIDENCYJNY DZIAŁKI

I

Biuro Usług Inżynieryjnych KOLEKTOR 64-100 LESZNO ul. R. Kowalskiego 33 tel/fax 65 526 77 00			ZAMAWIAJĄCY INWESTOR			
			GMINA DOBROMIERZ Plac Wolności 24, 58-170 Dobromierz			
			OBIEKT I TREŚĆ RYSUNKU			
BUDOWA KANALIZACJI SANITARNEJ W AGLOMERACJI GNIEWKÓW, GMINA DOBROMIERZ – I ETAP, BUDOWA SIECI KANALIZACJI SANITARNEJ W CZERNICY, GNIEWKOWIE I DZIERZKOWIE			DZIERZKÓW PRZYŁĄCZE KANALIZACYJNE DZIAŁKA EWIDENCYJNA NR 51/2			
ZESPÓŁ PROJEKTOWY		PODPIS	SKALA	NUMER RYSUNKU		
PROJEKTANT	mgr inż. T. RZEŹNIK uprawnienia projektowe nr WKP/0273/POOS/14 specjalność instalacyjno – inżynieryjna członek WOIIB w Poznaniu		1 : 500	01.00.00		
			DATA OPRACOWANIA	BRANŻA	STADIUM	NR OBIEKTU
			15.06.2018	IS	PB/PW	I

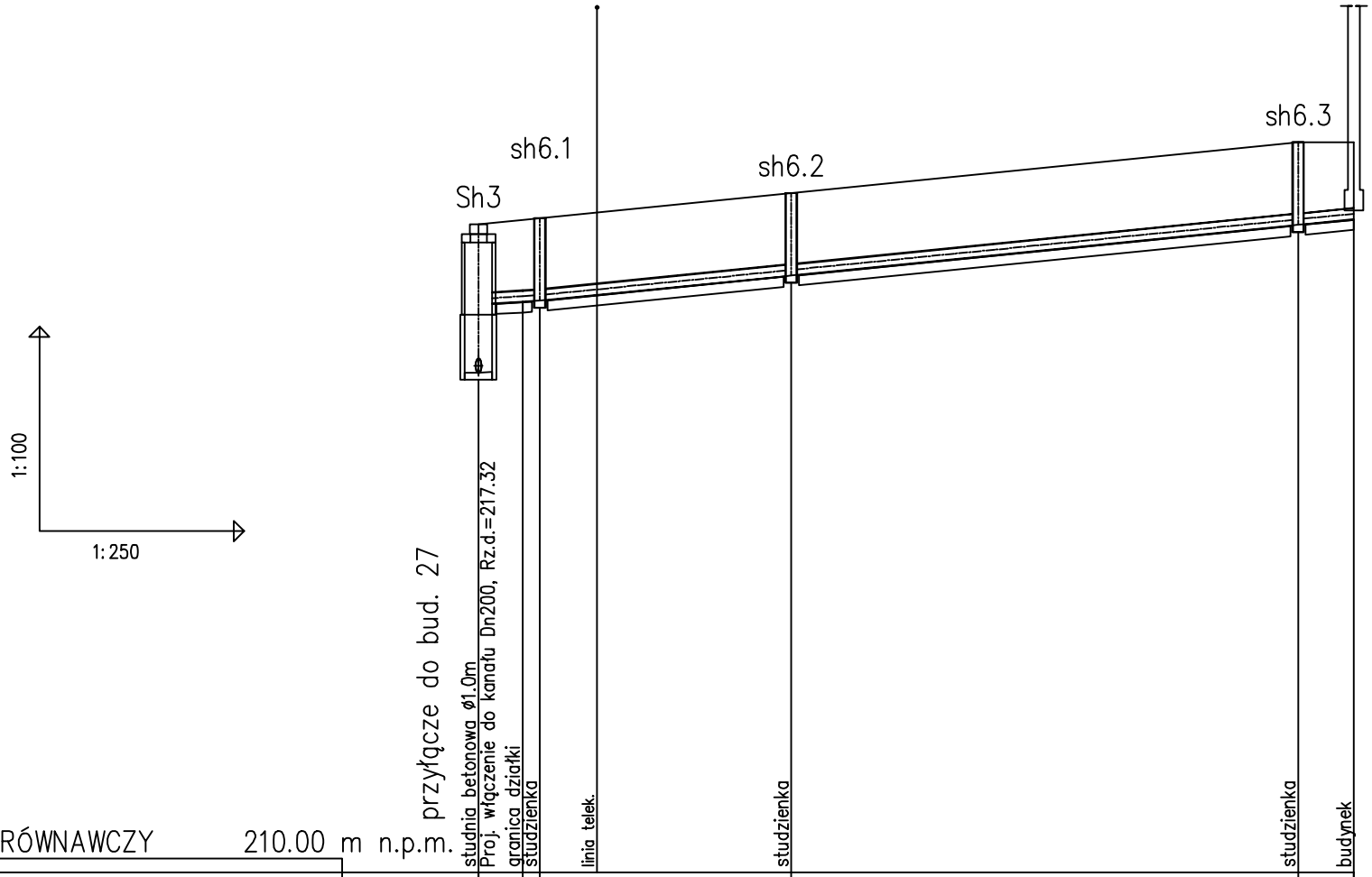

ORÓWNAWCZY	210.00 m n.p.m.	219.50	219.56	219.59		219.96	220.70	220.70
A TERENU ISTN.		217.32	218.32	218.36	218.38	218.46	218.75	219.49	219.57
A DNA KANAŁU		2.18	1.18	1.20	1.21		1.21	1.21	1.13
IENIE DNA KANAŁU			2.5 / 2.2	4%				29.8m	
DŁUGOŚCI			PVC						

KANAŁY POSADAWIAĆ NA PODSYPCE Z P
BĄDŹ ŻWIRU GRUBOŚCI 0,10m

Biuro Usług Inżynieryjnych
KOLEKTOR
64–100 LESZNO ul. R. Kowalskiego 33
tel/fax 65 526 77 00

BUDOWA KANALIZACJI SANITARNEJ
W AGLOMERACJI GNIEWKÓW, GMINA DOBROMIERZ –
I ETAP, BUDOWA SIECI KANALIZACJI SANITARNEJ
W CZERNICY, GNIEWKOWIE I DZIERZKOWIE

ZESPÓŁ PROJEKTOWY		PODPIS	SK
PROJEKTANT	mgr inż. T. RZEŹNIK uprawnienia projektowe nr WKP/0273/POOS/14		1 : 10

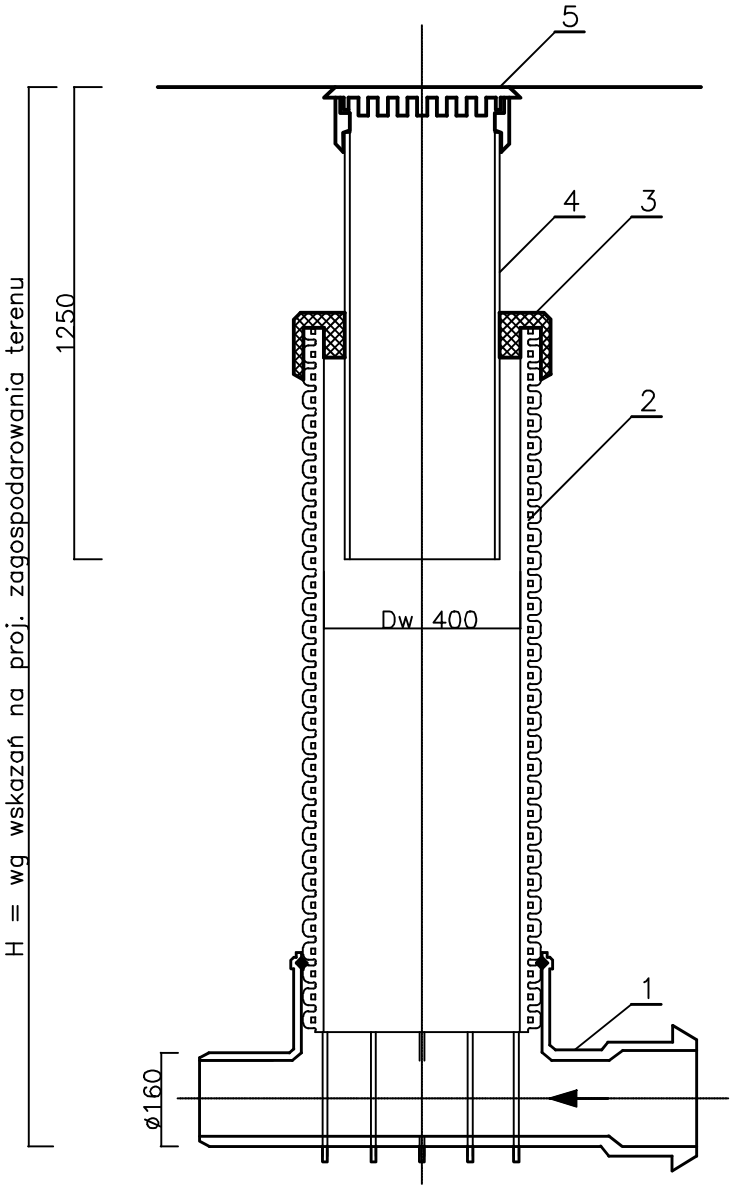

5	Właz żeliwny klasy B125
4	Rura teleskopowa PCW Dn 315mm
3	Pierścień uszczelniający
2	Rura trzonowa karbowana PP Dw min 400mm
1	Kineta PP Dn400/200 dla rur PCW
L.p.	NAZWA

Biuro Usług Inżynieryjnych
KOLEKTOR
64-100 LESZNO ul. R. Kowalskiego 33
tel/fax 65 526 77 00

ZAMAWIAJĄCY INWESTOR

GMINA DOBROMIERZ
Plac Wolności 24, 58-170 Dobromierz

OBIEKT I TREŚĆ RYSUNKU

BUDOWA KANALIZACJI SANITARNEJ
W AGLOMERACJI GNIEWKÓW, GMINA DOBROMIERZ -
I ETAP, BUDOWA SIECI KANALIZACJI SANITARNEJ
W CZERNICY, GNIEWKOWIE I DZIERZKOWIE

SCHEMAT STUDZIENKI
Z TWORZYW SZTUCZNYCH
Dw400mm

ZESPÓŁ PROJEKTOWY		PODPIS	SKALA	NUMER RYSUNKU		
PROJEKTANT	mgr inż. T. RZEŹNIK uprawnienia projektowe nr WKP/0273/POOS/14 specjalność instalacyjno – inżynieryjna członek WOIIB w Poznaniu		———	03.00.00		
			DATA OPRACOWANIA	BRANŻA	STADIUM	NR OBIEKTU
			19.06.2018	IS	PB/PW	I

Przedmiar robót - przyłącze do działki nr 51/2

Poz.	Opis pozycji	Jedn.	Ilość	Cena jedn [PLN]	Wartość [PLN]
1	Wykonanie kanału PCW SN4 DN 160 mm w wykopie wąskoprzestrzennym, na głębokości od 1,1 do 1,2 m, na podsypce 10cm z piasku dowożonego, z obsypką do 30 cm ponad sklepienie rury z zagęszczeniem ręcznym i zasypką z gruntu rodzimego wraz ze zdjęciem i odtworzeniem warstwy ziemi urodzajnej	m	30,4	0,00	0,00
2	Wykonanie kompletnej studzienki Dn400mm z PEHD lub PP składającej się z kinety z dopływami Dn160mm, rury wznoszącej SN2, teleskopu i włazu żeliwnego klasy B125	szt	3	0,00	0,00
3	Odwodnienie wykopów igłofiltrami zapłukiwanymi do głębokości 4 m	szt	0	0,00	0,00
				Ogółem:	**0,00**

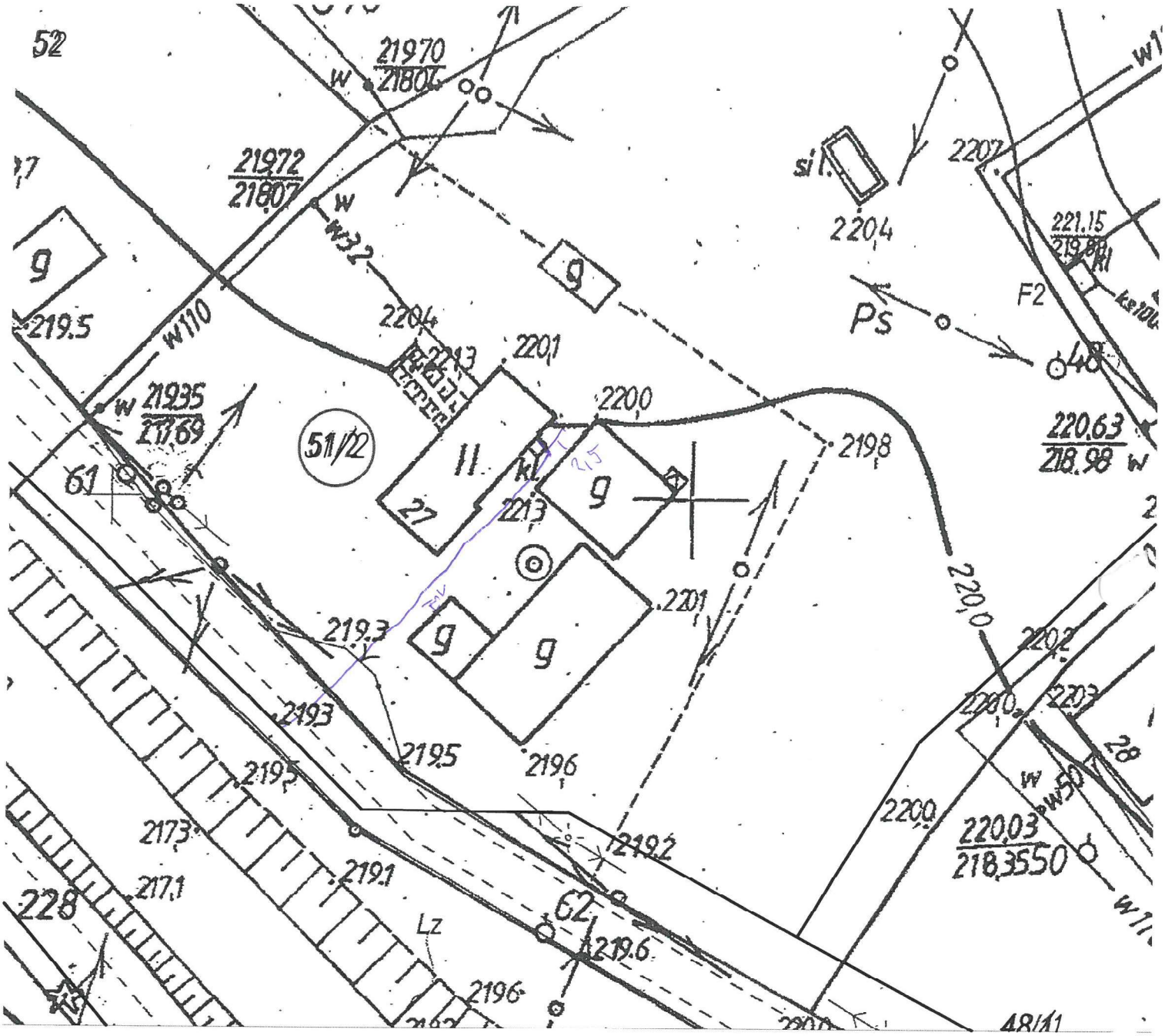

LEGENDA:

Oznaczenie przebiegu sieci kanalizacyjnej:

——— grawitacyjna

- - - - - - ciśnieniowa

● ●P oznaczenie lokalizacji studzienki lub przepompowni ścieków (P)

○ numer ewidencyjny działki objętej uzgodnieniem

Dodatkowe uzgodnienia z właścicielem działki:

- głębokość posadowienia punktu włączenia przyłącza do budynku wynosi.....0,5..... m p.p.t.
- przydomowa oczyszczalnia ścieków TAK / NIE
- ....brak....
- .....
.....
.....